DRISALDI ASSOCIATI
Dott. Ing. Gianni Drisaldi - Dott. Ing. Gloria Drisaldi
Via della Madonna Alta, 138/A - 06128 PERUGIA - ITALY
☎ 075/32364 🖷 075/5153318 drisaldi@drisaldi.it

Azienda con sistema di gestione qualità certificato UNI EN ISO 9001:2015
Certificato N° 50 100 9515

COMMITTENTE

USLUmbria1

Azienda USL N°1 dell'Umbria

U.O.C. SERVIZIO ATTIVITÀ TECNICHE E PATRIMONIO
Via G.Guerra 21- Perugia

PROGETTO

EX STABILIMENTO OSPEDALIERO DI TODI - VIA MATTEOTTI
PROGETTO PER L'ADEGUAMENTO ALLE NORMATIVE ANTINCENDIO

DESCRIZIONE TAVOLA

Schema dei Quadri Elettrici
Oggetto di intervento

TAV. 05

DATA	SCALA	DOCUMENTO	TIMBRO	TIMBRO
28-02-2018	—	1739-PE-I-EG-05-A		

PROGETTO ESECUTIVO

COLLABORAZIONE

NOTE :

REV.	DESCRIZIONE	DATA	REDATTO	VERIFICATO	APPROVATO
E					
D					
C					
B					
A	EMISSIONE PER COSTRUZIONE	28/02/2018	Spaccini	Ing. G. DRISALDI	Dott. Ing. GIANNI DRISALDI

Questo documento è di nostra proprietà esclusiva. E' proibita la riproduzione anche parziale e la cessione a terzi senza la nostra autorizzazione.

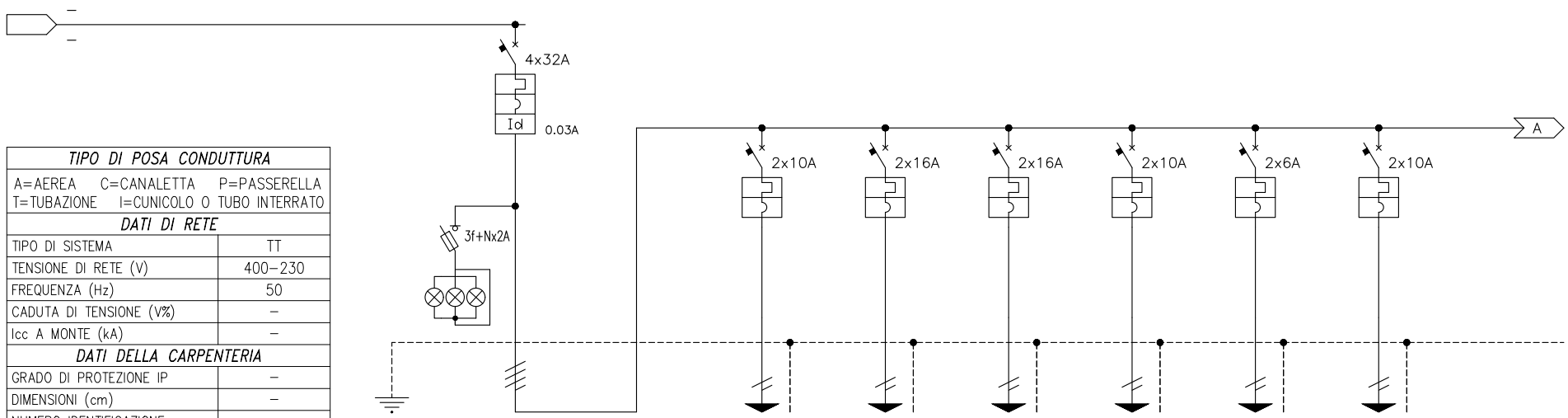

TIPO DI POSA CONDUTTURA	
A=AEREA C=CANALETTA P=PASSERELLA T=TUBAZIONE I=CUNICOLO O TUBO INTERRATO	
DATI DI RETE	
TIPO DI SISTEMA	TT
TENSIONE DI RETE (V)	400–230
FREQUENZA (Hz)	50
CADUTA DI TENSIONE (V%)	–
Icc A MONTE (kA)	–
DATI DELLA CARPENTERIA	
GRADO DI PROTEZIONE IP	–
DIMENSIONI (cm)	–
NUMERO IDENTIFICAZIONE	–

DENOMINAZIONE UTENZE		IMPIANTO DI TERRA	GENERALE "Q1"	– –	LUCE 118	FM 118	CDZ 118	LUCE INGRESSO	EMERGENZA –	BAGNI –	– –
POTENZA NOMINALE (KW)		–	–	–	–	–	–	–	–	–	–
CORRENTE NOMINALE ASSORBITA Ib (A)		–	–	–	–	–	–	–	–	–	–
TENSIONE CIRCUITO (V)		–	400	–	230	230	230	230	230	230	–
INTERRUTTORE AUTOMATICO O SEZIONATORE	TIPO INTERRUTTORE	–	MTD	–	MT	MT	MT	MT	MT	MT	–
	CARATTERISTICA	–	C/AC	–	C	C	C	C	C	C	–
	POLI x PORTATA (A)	–	4x32	–	2x10	2x16	2x16	2x10	2x6	2x10	–
	Id (mA)	–	30	–	–	–	–	–	–	–	–
	TARATURA It (A)	–	32	–	10	16	16	10	6	10	–
	POTERE INTERR. (kA)	–	6	–	6	6	6	6	6	6	–
TERMICA O SALVAMOTORE	PORTATA (A-A)	–	–	–	–	–	–	–	–	–	–
	TARATURA It	–	–	–	–	–	–	–	–	–	–
FUSIBILE	CARATTERISTICA	–	–	–	–	–	–	–	–	–	–
	PORTATA (A)	–	–	–	–	–	–	–	–	–	–
CONTATTORE O RELE	POLI x PORTATA (A)	–	–	–	–	–	–	–	–	–	–
	TENSIONE BOBINA (V)	–	–	–	–	–	–	–	–	–	–
NUMERO RIFERIMENTO IN MORSETTIERA		–	–	–	–	–	–	–	–	–	–
DATI CONDUTTURA	TIPO DI CAVO	–	–	–	FG7OM1	FG7OM1	FG7OM1	FG7OM1	FG7OM1	FG7MO1	–
	COMPOSIZIONE	–	–	–	2x1.5mmq	2x2.5mmq	2x2.5mmq	2x1.5mmq	2x2.5mmq	2x1.5mmq	–
	POSA x PORTATA (A)	–	–	–	T/11	T/18	T/18	T/11	T/18	T/11	–
	LUNGHEZZA (m)	–	–	–	–	–	–	–	–	–	–
	CADUTA DI TENS. (%)	–	–	–	–	–	–	–	–	–	–
	Icc FINE LINEA (kA)	–	–	–	–	–	–	–	–	–	–
CONDUTTORE DI PROTEZIONE	TIPO DI CAVO	–	–	–	FG7OM1	FG7OM1	FG7OM1	FG7OM1	FG7OM1	FG7OM1	–
	COMPOSIZIONE	–	–	–	1x1.5mmq	1x2.5mmq	1x2.5mmq	1x1.5mmq	1x2.5mmq	1x1.5mmq	–

DRISALDI ASSOCIATI
Via della Pallotta, 11 - 06126 PERUGIA - ITALY
☎ 075/32364 🖷 075/32374 drisaldi@drisaldi.it
Dott. Ing. Gianni Drisaldi - Dott. Ing. Gloria Drisaldi

OGGETTO : SCHEMA UNIFILARE QUADRO ELETTRICO "Q1"

COMMITTENTE : Azienda USL N°1 dell'Umbria
U.O.C. SERVIZIO ATTIVITA' TECNICHE E PATRIMONIO - Via G.Guerra 21 (PG)
Progetto Adeguamento Antincendio ex Ospedale Todi

DATA : 25/02/2018 FOGLIO N. 01

DOCUMENTO: 1739–PE–EG–05–A

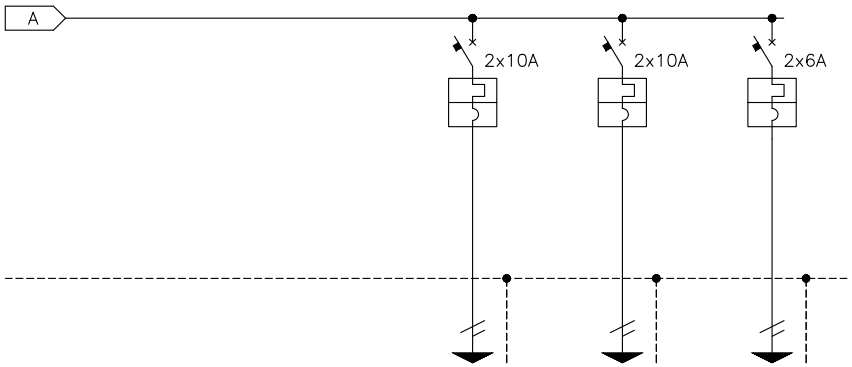

DENOMINAZIONE UTENZE		TVCC –	CENTR. FUMI	ALIM. CITOFONO							
POTENZA NOMINALE (KW)		–	–	–							
CORRENTE NOMINALE ASSORBITA Ib (A)		–	–	–							
TENSIONE CIRCUITO (V)		230	230	230							
INTERRUTTORE AUTOMATICO O SEZIONATORE	TIPO INTERRUTTORE	MT	MT	MT							
	CARATTERISTICA	C	C	C							
	POLI x PORTATA (A)	2x10	2x10	2x6							
	Id (mA)	–	–	–							
	TARATURA It (A)	10	10	6							
	POTERE INTERR. (kA)	6	6	6							
TERMICA O SALVAMOTORE	PORTATA (A-A)	–	–	–							
	TARATURA It	–	–	–							
FUSIBILE	CARATTERISTICA	–	–	–							
	PORTATA (A)	–	–	–							
CONTATTORE O RELE	POLI x PORTATA (A)	–	–	–							
	TENSIONE BOBINA (V)	–	–	–							
NUMERO RIFERIMENTO IN MORSETTIERA		–	–	–							
DATI CONDUTTURA	TIPO DI CAVO	FG70M1	FG70M1	FG70M1							
	COMPOSIZIONE	2x1.5mmq	2x1.5mmq	2x1.5mmq							
	POSA-PORTATA (A)	T/11	T/11	T/11							
	LUNGHEZZA (m)	–	–	–							
	CADUTA DI TENS. (%)	–	–	–							
	Icc FINE LINEA (kA)	–	–	–							
CONDUTTORE DI PROTEZIONE	TIPO DI CAVO	FG70M1	FG70M1	FG70M1							
	COMPOSIZIONE	1x1.5mmq	1x1.5mmq	1x1.5mmq							

DRISALDI ASSOCIATI
Via della Pallotta, 11 - 06126 PERUGIA - ITALY
☎ 075/32364 🖷 075/32374 drisaldi@drisaldi.it
Dott. Ing. Gianni Drisaldi - Dott. Ing. Gloria Drisaldi

OGGETTO :
SCHEMA UNIFILARE QUADRO ELETTRICO
"Q1"

COMMITTENTE :
Azienda USL N°1 dell'Umbria
U.O.C. SERVIZIO ATTIVITA' TECNICHE E PATRIMONIO - Via G.Guerra 21 (PG)
Progetto Adeguamento Antincendio ex Ospedale Todi

DATA : 25/02/2018
FOGLIO N. 02
DOCUMENTO: 1739-PE-EG-05-A

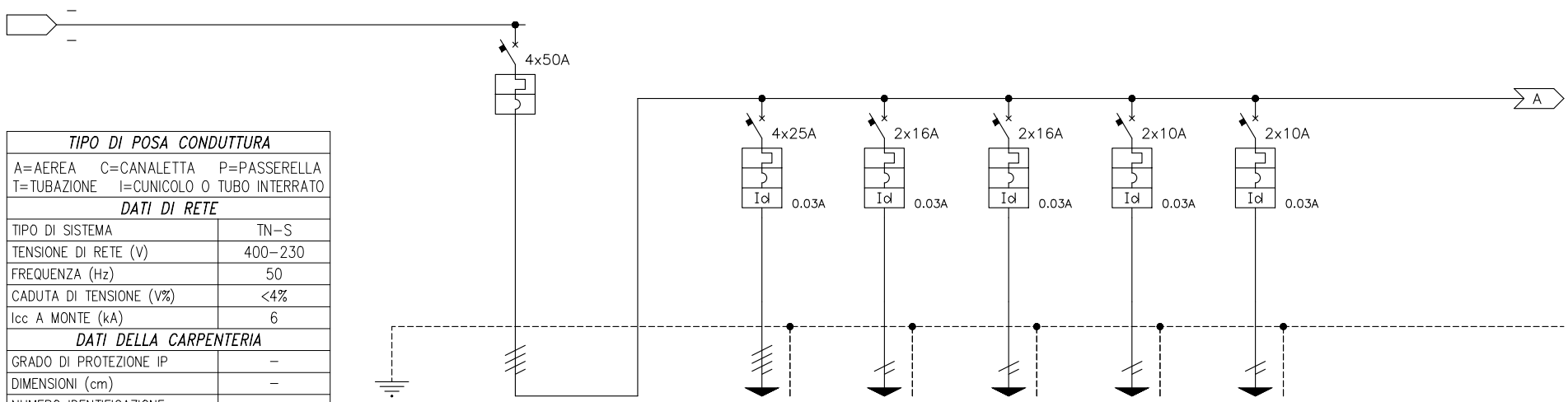

TIPO DI POSA CONDUTTURA	
A=AEREA C=CANALETTA P=PASSERELLA T=TUBAZIONE I=CUNICOLO O TUBO INTERRATO	
DATI DI RETE	
TIPO DI SISTEMA	TN-S
TENSIONE DI RETE (V)	400-230
FREQUENZA (Hz)	50
CADUTA DI TENSIONE (V%)	<4%
Icc A MONTE (kA)	6
DATI DELLA CARPENTERIA	
GRADO DI PROTEZIONE IP	–
DIMENSIONI (cm)	–
NUMERO IDENTIFICAZIONE	–

DENOMINAZIONE UTENZE		IMPIANTO DI TERRA	GENERALE –	– –	– –	– –	– –	– –	– –	– –	– –
POTENZA NOMINALE (KW)		–	–	–	–	–	–	–	–	–	–
CORRENTE NOMINALE ASSORBITA Ib (A)		–	–	–	–	–	–	–	–	–	–
TENSIONE CIRCUITO (V)		–	400	–	400	230	230	230	230	–	–
INTERRUTTORE AUTOMATICO O SEZIONATORE	TIPO INTERRUTTORE	–	MT	–	MTD	MTD	MTD	MTD	MTD	–	–
	CARATTERISTICA	–	C	–	C/A	C/AC	C/AC	C/AC	C/AC	–	–
	POLI x PORTATA (A)	–	4x50	–	4x25	2x16	2x16	2x10	2x10	–	–
	Id (mA)	–	–	–	30	30	30	30	30	–	–
	TARATURA It (A)	–	50	–	25	16	16	10	10	–	–
	POTERE INTERR. (kA)	–	6	–	6	6	6	6	6	–	–
TERMICA O SALVAMOTORE	PORTATA (A-A)	–	–	–	–	–	–	–	–	–	–
	TARATURA It	–	–	–	–	–	–	–	–	–	–
FUSIBILE	CARATTERISTICA	–	–	–	–	–	–	–	–	–	–
	PORTATA (A)	–	–	–	–	–	–	–	–	–	–
CONTATTORE O RELE	POLI x PORTATA (A)	–	–	–	–	–	–	–	–	–	–
	TENSIONE BOBINA (V)	–	–	–	–	–	–	–	–	–	–
NUMERO RIFERIMENTO IN MORSETTIERA		–	–	–	–	–	–	–	–	–	–
DATI CONDUTTURA	TIPO DI CAVO	–	–	–	FG70M1	FG70M1	FG70M1	FG70M1	FG70M1	–	–
	COMPOSIZIONE	–	–	–	4x6mmq	2x2.5mmq	2x2.5mmq	2x1.5mmq	2x2.5mmq	–	–
	POSA x PORTATA (A)	–	–	–	T/32	T/18	T/18	T/11	T/18	–	–
	LUNGHEZZA (m)	–	–	–	–	–	–	–	–	–	–
	CADUTA DI TENS. (%)	–	–	–	–	–	–	–	–	–	–
	Icc FINE LINEA (kA)	–	–	–	–	–	–	–	–	–	–
CONDUTTORE DI PROTEZIONE	TIPO DI CAVO	–	–	–	FG70M1	FG70M1	FG70M1	FG70M1	FG70M1	–	–
	COMPOSIZIONE	–	–	–	1x6mmq	1x2.5mmq	1x2.5mmq	1x1.5mmq	1x2.5mmq	–	–

DRISALDI ASSOCIATI
Via della Pallotta, 11 - 06126 PERUGIA - ITALY
☎ 075/32364 🖷 075/32374 drisaldi@drisaldi.it
Dott. Ing. Gianni Drisaldi - Dott. Ing. Gloria Drisaldi

OGGETTO :
SCHEMA UNIFILARE QUADRO ELETTRICO
"Q1A"

COMMITTENTE :
Azienda USL N°1 dell'Umbria
U.O.C. SERVIZIO ATTIVITA' TECNICHE E PATRIMONIO - Via G.Guerra 21 (PG)
Progetto Adeguamento Antincendio ex Ospedale Todi

DATA : 25/02/2018
FOGLIO N. 03
DOCUMENTO: 1739-PE-EG-05-A

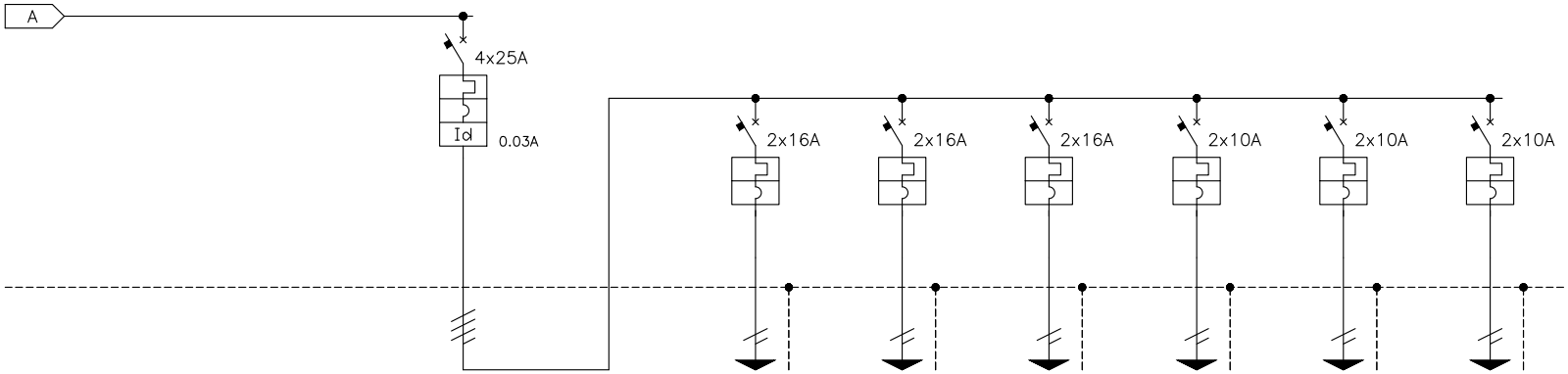

DENOMINAZIONE UTENZE		GENERALE –	– –	– –	– –	– –	– –	– –	– –		
POTENZA NOMINALE (KW)		–	–	–	–	–	–	–	–		
CORRENTE NOMINALE ASSORBITA Ib (A)		–	–	–	–	–	–	–	–		
TENSIONE CIRCUITO (V)		400	–	230	230	230	230	230	230		
INTERRUTTORE AUTOMATICO O SEZIONATORE	TIPO INTERRUTTORE	MTD	–	MT	MT	MT	MT	MT	MT		
	CARATTERISTICA	C/AC	–	C	C	C	C	C	C		
	POLI x PORTATA (A)	4x25	–	2x16	2x16	2x16	2x10	2x10	2x10		
	Id (mA)	30	–	–	–	–	–	–	–		
	TARATURA It (A)	25	–	16	16	16	10	10	10		
	POTERE INTERR. (kA)	6	–	6	6	6	6	6	6		
TERMICA O SALVAMOTORE	PORTATA (A-A)	–	–	–	–	–	–	–	–		
	TARATURA It	–	–	–	–	–	–	–	–		
FUSIBILE	CARATTERISTICA	–	–	–	–	–	–	–	–		
	PORTATA (A)	–	–	–	–	–	–	–	–		
CONTATTORE O RELE	POLI x PORTATA (A)	–	–	–	–	–	–	–	–		
	TENSIONE BOBINA (V)	–	–	–	–	–	–	–	–		
NUMERO RIFERIMENTO IN MORSETTIERA		–	–	–	–	–	–	–	–		
DATI CONDUTTURA	TIPO DI CAVO	–	–	FG70M1	FG70M1	FG70M1	FG70M1	FG70M1	FG70M1		
	COMPOSIZIONE	–	–	2x2.5mmq	2x2.5mmq	2x2.5mmq	2x1.5mmq	2x1.5mmq	2x1.5mmq		
	POSA-PORTATA (A)	–	–	T/18	T/18	T/18	T/11	T/11	T/11		
	LUNGHEZZA (m)	–	–	–	–	–	–	–	–		
	CADUTA DI TENS. (%)	–	–	–	–	–	–	–	–		
	Icc FINE LINEA (kA)	–	–	–	–	–	–	–	–		
CONDUTTORE DI PROTEZIONE	TIPO DI CAVO	–	–	FG70M1	FG70M1	FG70M1	FG70M1	FG70M1	FG70M1		
	COMPOSIZIONE	–	–	1x2.5mmq	1x2.5mmq	1x2.5mmq	1x1.5mmq	1x1.5mmq	1x1.5mmq		

DRISALDI ASSOCIATI
Via della Pallotta, 11 - 06126 PERUGIA - ITALY
☎ 075/32364 🖷 075/32374 drisaldi@drisaldi.it
Dott. Ing. Gianni Drisaldi - Dott. Ing. Gloria Drisaldi

OGGETTO :
SCHEMA UNIFILARE QUADRO ELETTRICO
"Q1A"

COMMITTENTE :
Azienda USL N°1 dell'Umbria
U.O.C. SERVIZIO ATTIVITA' TECNICHE E PATRIMONIO - Via G.Guerra 21 (PG)
Progetto Adeguamento Antincendio ex Ospedale Todi

DATA : 25/02/2018
FOGLIO N. 04
DOCUMENTO: 1739–PE–EG–05–A

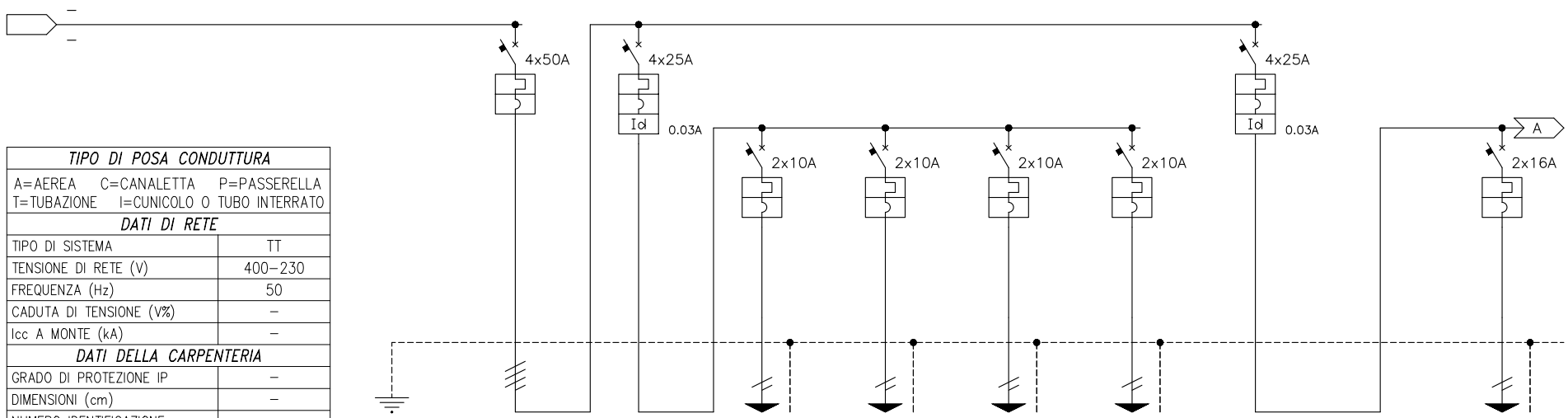

TIPO DI POSA CONDUTTURA	
A=AEREA C=CANALETTA P=PASSERELLA T=TUBAZIONE I=CUNICOLO O TUBO INTERRATO	
DATI DI RETE	
TIPO DI SISTEMA	TT
TENSIONE DI RETE (V)	400–230
FREQUENZA (Hz)	50
CADUTA DI TENSIONE (V%)	–
Icc A MONTE (kA)	–
DATI DELLA CARPENTERIA	
GRADO DI PROTEZIONE IP	–
DIMENSIONI (cm)	–
NUMERO IDENTIFICAZIONE	–

DENOMINAZIONE UTENZE		IMPIANTO DI TERRA	GENERALE "Q1B"	GENERALE LUCE	LUCE DX	LUCE SX	LUCE CORRIDOIO	RIS. –	GENERALE FM	– –	FM DX
POTENZA NOMINALE (KW)		–	–	–	–	–	–	–	–	–	–
CORRENTE NOMINALE ASSORBITA Ib (A)		–	–	–	–	–	–	–	–	–	–
TENSIONE CIRCUITO (V)		–	400	400	230	230	230	230	400	–	230
INTERRUTTORE AUTOMATICO O SEZIONATORE	TIPO INTERRUTTORE	–	MT	MTD	MT	MT	MT	MT	MTD	–	MT
	CARATTERISTICA	–	C	C/AC	C	C	C	C	C/A	–	C
	POLI x PORTATA (A)	–	4x50	4x25	2x10	2x10	2x10	2x10	4x25	–	2x16
	Id (mA)	–	–	30	–	–	–	–	30	–	–
	TARATURA It (A)	–	50	25	10	10	10	10	25	–	16
	POTERE INTERR. (kA)	–	6	6	6	6	6	6	6	–	6
TERMICA O SALVAMOTORE	PORTATA (A-A)	–	–	–	–	–	–	–	–	–	–
	TARATURA It	–	–	–	–	–	–	–	–	–	–
FUSIBILE	CARATTERISTICA	–	–	–	–	–	–	–	–	–	–
	PORTATA (A)	–	–	–	–	–	–	–	–	–	–
CONTATTORE O RELE	POLI x PORTATA (A)	–	–	–	–	–	–	–	–	–	–
	TENSIONE BOBINA (V)	–	–	–	–	–	–	–	–	–	–
NUMERO RIFERIMENTO IN MORSETTIERA		–	–	–	–	–	–	–	–	–	–
DATI CONDUTTURA	TIPO DI CAVO	–	–	–	FG70M1	FG70M1	FG70M1	–	–	–	FG70M1
	COMPOSIZIONE	–	–	–	2x1.5mmq	2x1.5mmq	2x1.5mmq	–	–	–	2x2.5mmq
	POSA x PORTATA (A)	–	–	–	T/11	T/11	T/11	–	–	–	T/18
	LUNGHEZZA (m)	–	–	–	–	–	–	–	–	–	–
	CADUTA DI TENS. (%)	–	–	–	–	–	–	–	–	–	–
	Icc FINE LINEA (kA)	–	–	–	–	–	–	–	–	–	–
CONDUTTORE DI PROTEZIONE	TIPO DI CAVO	–	–	–	FG70M1	FG70M1	FG70M1	–	–	–	FG70M1
	COMPOSIZIONE	–	–	–	1x1.5mmq	1x1.5mmq	1x1.5mmq	–	–	–	1x2.5mmq

DRISALDI ASSOCIATI
Via della Pallotta, 11 - 06126 PERUGIA - ITALY
☎ 075/32364 🖷 075/32374 drisaldi@drisaldi.it
Dott. Ing. Gianni Drisaldi - Dott. Ing. Gloria Drisaldi

OGGETTO :
SCHEMA UNIFILARE QUADRO ELETTRICO
"Q1B"

COMMITTENTE :
Azienda USL N°1 dell'Umbria
U.O.C. SERVIZIO ATTIVITA' TECNICHE E PATRIMONIO - Via G.Guerra 21 (PG)
Progetto Adeguamento Antincendio ex Ospedale Todi

DATA : 25/02/2018
FOGLIO N. 05
DOCUMENTO: 1739–PE–EG–05–A

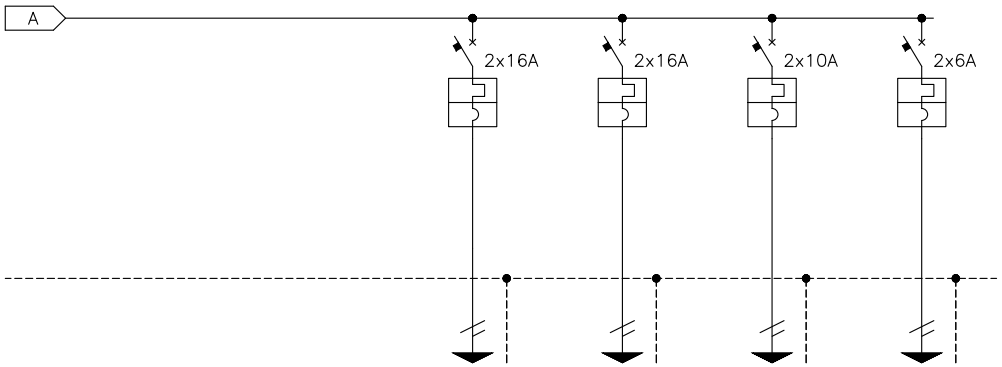

DENOMINAZIONE UTENZE		FM SX	FM CORRIDOIO	RIS. –	ALIM. CITOFONO						
POTENZA NOMINALE (KW)		–	–	–	–						
CORRENTE NOMINALE ASSORBITA Ib (A)		–	–	–	–						
TENSIONE CIRCUITO (V)		230	230	230	230						
INTERRUTTORE AUTOMATICO O SEZIONATORE	TIPO INTERRUTTORE	MT	MT	MT	MT						
	CARATTERISTICA	C	C	C	C						
	POLI x PORTATA (A)	2x16	2x16	2x10	2x6						
	Id (mA)	–	–	–	–						
	TARATURA It (A)	16	16	10	6						
	POTERE INTERR. (kA)	6	6	6	6						
TERMICA O SALVAMOTORE	PORTATA (A-A)	–	–	–	–						
	TARATURA It	–	–	–	–						
FUSIBILE	CARATTERISTICA	–	–	–	–						
	PORTATA (A)	–	–	–	–						
CONTATTORE O RELE	POLI x PORTATA (A)	–	–	–	–						
	TENSIONE BOBINA (V)	–	–	–	–						
NUMERO RIFERIMENTO IN MORSETTIERA		–	–	–	–						
DATI CONDUTTURA	TIPO DI CAVO	FG70M1	FG70M1	–	FG70M1						
	COMPOSIZIONE	2x2.5mmq	2x2.5mmq	–	2x1.5mmq						
	POSA-PORTATA (A)	T/18	T/18	–	T/11						
	LUNGHEZZA (m)	–	–	–	–						
	CADUTA DI TENS. (%)	–	–	–	–						
	Icc FINE LINEA (kA)	–	–	–	–						
CONDUTTORE DI PROTEZIONE	TIPO DI CAVO	FG70M1	FG70M1	–	FG70M1						
	COMPOSIZIONE	1x2.5mmq	1x2.5mmq	–	1x1.5mmq						

DRISALDI ASSOCIATI
Via della Pallotta, 11 - 06126 PERUGIA - ITALY
☎ 075/32364 🖷 075/32374 drisaldi@drisaldi.it
Dott. Ing. Gianni Drisaldi - Dott. Ing. Gloria Drisaldi

OGGETTO :
SCHEMA UNIFILARE QUADRO ELETTRICO
"Q1B"

COMMITTENTE :
Azienda USL N°1 dell'Umbria
U.O.C. SERVIZIO ATTIVITA' TECNICHE E PATRIMONIO - Via G.Guerra 21 (PG)
Progetto Adeguamento Antincendio ex Ospedale Todi

DATA : 25/02/2018
FOGLIO N. 06
DOCUMENTO: 1739–PE–EG–05–A

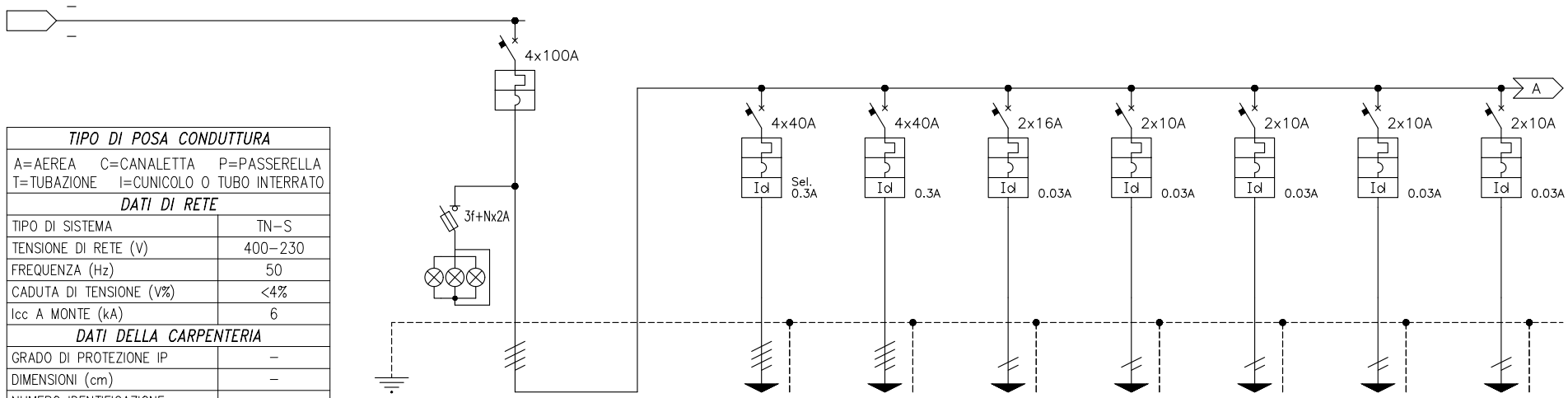

TIPO DI POSA CONDUTTURA	
A=AEREA C=CANALETTA P=PASSERELLA T=TUBAZIONE I=CUNICOLO O TUBO INTERRATO	
DATI DI RETE	
TIPO DI SISTEMA	TN-S
TENSIONE DI RETE (V)	400-230
FREQUENZA (Hz)	50
CADUTA DI TENSIONE (V%)	<4%
Icc A MONTE (kA)	6
DATI DELLA CARPENTERIA	
GRADO DI PROTEZIONE IP	–
DIMENSIONI (cm)	–
NUMERO IDENTIFICAZIONE	–

DENOMINAZIONE UTENZE		IMPIANTO DI TERRA	GENERALE –	– –	Q3 QVET	UPS –	FM UFF.	LUCE UFF.	EMERGENZA UFF.	BOILER –	CDZ –
POTENZA NOMINALE (KW)		–	–	–	–	–	–	–	–	–	–
CORRENTE NOMINALE ASSORBITA Ib (A)		–	–	–	–	–	–	–	–	–	–
TENSIONE CIRCUITO (V)		–	400	–	400	400	230	230	230	230	230
INTERRUTTORE AUTOMATICO O SEZIONATORE	TIPO INTERRUTTORE	–	MT	–	MTD	MTD	MTD	MTD	MTD	MTD	MTD
	CARATTERISTICA	–	C	–	C/A	C/A	C/AC	C/AC	C/AC	C/AC	C/AC
	POLI x PORTATA (A)	–	4x100	–	4x40	4x40	2x16	2x10	2x10	2x10	2x10
	Id (mA)	–	–	–	300	300	30	30	30	30	30
	TARATURA It (A)	–	100	–	40	40	16	10	10	10	10
	POTERE INTERR. (kA)	–	6	–	6	6	6	6	6	6	6
TERMICA O SALVAMOTORE	PORTATA (A-A)	–	–	–	–	–	–	–	–	–	–
	TARATURA It	–	–	–	–	–	–	–	–	–	–
FUSIBILE	CARATTERISTICA	–	–	–	–	–	–	–	–	–	–
	PORTATA (A)	–	–	–	–	–	–	–	–	–	–
CONTATTORE O RELE	POLI x PORTATA (A)	–	–	–	–	–	–	–	–	–	–
	TENSIONE BOBINA (V)	–	–	–	–	–	–	–	–	–	–
NUMERO RIFERIMENTO IN MORSETTIERA		–	–	–	–	–	–	–	–	–	–
DATI CONDUTTURA	TIPO DI CAVO	–	–	–	FG70M1	FG70M1	FG70M1	FG70M1	FG70M1	FG70M1	FG70M1
	COMPOSIZIONE	–	–	–	4x10mmq	4x10mmq	2x2.5mmq	2x1.5mmq	2x1.5mmq	2x2.5mmq	2x2.5mmq
	POSA x PORTATA (A)	–	–	–	T/50	T/50	T/18	T/11	T/11	T/18	T/18
	LUNGHEZZA (m)	–	–	–	–	–	–	–	–	–	–
	CADUTA DI TENS. (%)	–	–	–	–	–	–	–	–	–	–
	Icc FINE LINEA (kA)	–	–	–	–	–	–	–	–	–	–
CONDUTTORE DI PROTEZIONE	TIPO DI CAVO	–	–	–	FG70M1	FG70M1	FG70M1	FG70M1	FG70M1	FG70M1	FG70M1
	COMPOSIZIONE	–	–	–	1x10mmq	1x10mmq	1x2.5mmq	1x1.5mmq	1x1.5mmq	1x2.5mmq	1x2.5mmq

DRISALDI ASSOCIATI
Via della Pallotta, 11 - 06126 PERUGIA - ITALY
☎ 075/32364 🖷 075/32374 drisaldi@drisaldi.it
Dott. Ing. Gianni Drisaldi - Dott. Ing. Gloria Drisaldi

OGGETTO :
SCHEMA UNIFILARE QUADRO ELETTRICO
QLAB ANALISI (Q9)

COMMITTENTE :
Azienda USL N°1 dell'Umbria
U.O.C. SERVIZIO ATTIVITA' TECNICHE E PATRIMONIO - Via G.Guerra 21 (PG)
Progetto Adeguamento Antincendio ex Ospedale Todi

DATA : 25/02/2018
FOGLIO N. 07
DOCUMENTO: 1739-PE-EG-05-A

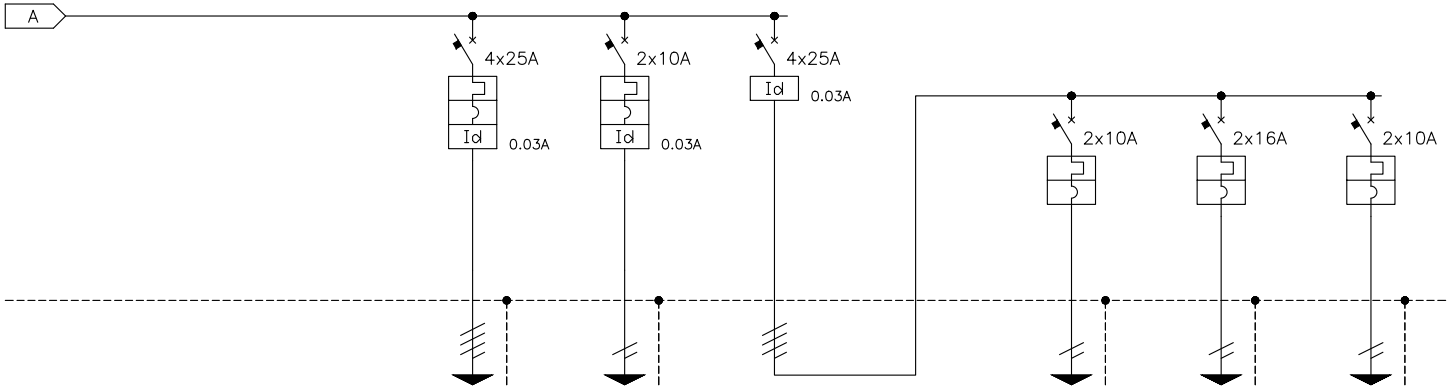

DENOMINAZIONE UTENZE		DISPONIBILE –	DISPONIBILE –	GENERALE LOC. QUADRO	– –	LUCE LOC. QUADRO	FM LOC. QUADRO	RACK LOC. QUADRO			
POTENZA NOMINALE (KW)		–	–	–	–	–	–	–			
CORRENTE NOMINALE ASSORBITA Ib (A)		–	–	–	–	–	–	–			
TENSIONE CIRCUITO (V)		400	230	230	–	230	230	230			
INTERRUTTORE AUTOMATICO O SEZIONATORE	TIPO INTERRUTTORE	MTD	MTD	D	–	MT	MT	MT			
	CARATTERISTICA	C/AC	C/AC	AC	–	C	C	C			
	POLI x PORTATA (A)	4x25	2x10	4x25	–	2x10	2x16	2x10			
	Id (mA)	30	30	30	–	–	–	–			
	TARATURA It (A)	25	10	25	–	10	16	10			
	POTERE INTERR. (kA)	6	6	6	–	6	6	6			
TERMICA O SALVAMOTORE	PORTATA (A-A)	–	–	–	–	–	–	–			
	TARATURA It	–	–	–	–	–	–	–			
FUSIBILE	CARATTERISTICA	–	–	–	–	–	–	–			
	PORTATA (A)	–	–	–	–	–	–	–			
CONTATTORE O RELE	POLI x PORTATA (A)	–	–	–	–	–	–	–			
	TENSIONE BOBINA (V)	–	–	–	–	–	–	–			
NUMERO RIFERIMENTO IN MORSETTIERA		–	–	–	–	–	–	–			
DATI CONDUTTURA	TIPO DI CAVO	–	–	–	–	FG70M1	FG70M1	FG70M1			
	COMPOSIZIONE	–	–	–	–	2x1.5mmq	2x2.5mmq	2x1.5mmq			
	POSA-PORTATA (A)	–	–	–	–	T/11	T/18	T/11			
	LUNGHEZZA (m)	–	–	–	–	–	–	–			
	CADUTA DI TENS. (%)	–	–	–	–	–	–	–			
	Icc FINE LINEA (kA)	–	–	–	–	–	–	–			
CONDUTTORE DI PROTEZIONE	TIPO DI CAVO	–	–	–	–	FG70M1	FG70M1	FG70M1			
	COMPOSIZIONE	–	–	–	–	1x1.5mmq	1x2.5mmq	1x1.5mmq			

DRISALDI ASSOCIATI
Via della Pallotta, 11 - 06126 PERUGIA - ITALY
☎ 075/32364 🖷 075/32374 drisaldi@drisaldi.it
Dott. Ing. Gianni Drisaldi - Dott. Ing. Gloria Drisaldi

OGGETTO :
SCHEMA UNIFILARE QUADRO ELETTRICO
QLAB ANALISI (Q9)

COMMITTENTE :
Azienda USL N°1 dell'Umbria
U.O.C. SERVIZIO ATTIVITA' TECNICHE E PATRIMONIO - Via G.Guerra 21 (PG)
Progetto Adeguamento Antincendio ex Ospedale Todi

DATA : 25/02/2018
FOGLIO N. 08
DOCUMENTO: 1739–PE–EG–05–A

LEGENDA SIMBOLI QUADRI

	INTERRUTTORE MAGNETOTERMICO		CONTATTORE	COMM. A COMM. V	STRUMENTI DI MISURA
Idl	INTERRUTTORE MAGNETOTERMICO DIFFERENZIALE		RELE' PASSO–PASSO		ANALIZZATORE DI ENERGIA
Idl	DIFFERENZIALE PURO		RELE' TEMPORIZZATO		CREPUSCOLARE
	SEZIONATORE		SCARICATORE SOVRATENSIONE		LAMPADA SPIA
	SEZIONATORE PORTAFUSIBILI		TRASFORMATORE		PULSANTE DI COMANDO
I> 0 A I< 0 A	SALVAMOTORE		OROLOGIO	B.A.	BOBINA DI APERTURA

DRISALDI ASSOCIATI
Via della Pallotta, 11 - 06126 PERUGIA - ITALY
☎ 075/32364 🖷 075/32374 drisaldi@drisaldi.it
Dott. Ing. Gianni Drisaldi - Dott. Ing. Gloria Drisaldi

OGGETTO : LEGENDA SIMBOLI QUADRI ELETTRICI

COMMITTENTE : Azienda USL N°1 dell'Umbria
U.O.C. SERVIZIO ATTIVITA' TECNICHE E PATRIMONIO - Via G.Guerra 21 (PG)
Progetto Adeguamento Antincendio ex Ospedale Todi

DATA : 25/02/2018 FOGLIO N. 09

DOCUMENTO: 1739–PE–EG–05–A